PHOENIX CONTACT GmbH & Co. KG
Flachsmarktstraße 8, 32825 Blomberg, Germany
Fax +49-(0)5235-341200, Phone +49-(0)5235-300
www.phoenixcontact.com
MNR 9051737 - 00 2010-12-13

DE Einbauanweisung für den Elektroinstallateur
EN Installation note for electrical personnel
FR Instructions d'installation pour l'électricien
IT Istruzioni di montaggio per l'elettricista installatore
PT Instrução de montagem para o eletricista

TRIO-PS/600DC/24DC/20 **2866530**

PORTUGUÊSE

Fonte de alimentação com ciclo primário

Instruções de segurança e alerta
Para o funcionamento seguro deste equipamento, ler a instrução por completo! Outras informações encontram-se respectiva na ficha técnica em www.phoenixcontact.net/catalog.
O equipamento somente pode ser instalado e colocado em funcionamento por pessoal técnico qualificado. Observar as especificações do respectivo pais.
- Executar conexão de rede profissional e garantir proteção contra impacto.
- A fonte de alimentação precisa ser ligável fora da fonte de energia do sistema, de acordo com as disposições da EN 60950 (por ex. através de proteção de equipamento primária).
- Dimensionar e proteger as linhas de alimentação de forma suficiente.
- Dimensionar e proteger separadamente as linhas secundárias de acordo com a máx. corrente de saída.
- Após a instalação, cobrir a área de bornes, para evitar o contato não permitido com peças energizadas (por ex. instalação no quadro de comando).

Atenção: Danos elétricos
Para proteção de equipamento ligar uma proteção contra fusão CC apropriada (por ex. código 3061305).
Montagem horizontal (borne Input CC esquerda).
Distância mínima para convecção: 5 cm em cima e embaixo.
Caixa pode estar quente.

Cuidado: Perigo de morte devido à choque elétrico!
Nunca trabalhe com tensão ligada.

508:

Cabo de cobre; temperatura operacional > 75 °C (temperatura ambiente < 55 °C) e > 90 °C (temperatura ambiente < 75 °C).

60950:

Utilizar terminais tubulares para cabos flexíveis.
Fechar áreas de bornes não utilizadas.

1. Instalação vide ilustr./Fig. 1

O equipamento foi desenvolvido para a conexão direta em circuitos intermediários 600 V CC de inversores de frequência. Após falha de rede as cargas de 24 V conectadas podem ser supridas pela energia cinética do motor.
– Tensão de entrada: Input CC +/-
– Tensão de saída: Output CC +/+/-/-
– LED verde: CC OK
– Potenciômetro: 22,5 V CC ... 29,5 V CC
– Base universal: trilho de fixação de 35 mm de acordo com EN 60715 e fixação em painel vide ilustr./Fig. 1

1.1 Cabo de conexão: vide ilustr./Fig. 4

2. Entrada:

O equipamento pode ser conectado em sistemas de corrente contínua monofásicos.
A conexão na tensão de entrada é feita através de conexões rosqueadas Input CC +/-. vide ilustr. 1

3. Saída:

A conexão da tensão de saída é feita através de conexões rosqueadas Output CC +/+ e -/-/-. vide ilustr. 1

ITALIANO

Alimentazione switching

Norme di sicurezza e avvertenze
Per il funzionamento sicuro di questo dispositivo, leggere tutte le istruzioni! Ulteriori informazioni nella scheda tecnica alla pagina www.phoenixcontact.net/catalog.
Solo il personale specializzato può occuparsi dell'installazione dell'apparecchio e della sua messa in servizio. Rispettare le norme specifiche del paese.
- Effettuate una connessione corretta e garantite la protezione contro le scosse elettriche.
- l'alimentatore va collegato al di fuori senza tensione, secondo le disposizioni della norma EN 60950 (per es. mediante la protezione per dispos. sul lato primario).
- Dimensionare e proteggere a sufficienza le linee.
- Dimensionare e proteggere separatamente le linee del lato secondario in base alla corrente max. di uscita.
- Dopo l'installazione coprire il vano di connessione in modo da evitare contatti delle parti sotto tensione (ad es. montaggio nel quadro elettrico).

Attenzione: danni elettrici
Per la protezione del dispositivo inserire un fusibile DC adatto (ad es. cod. art. 3061305).
Montaggio orizzontale (morsetto input DC a sinistra).
Distanza minima per convezione: 5 cm sopra e sotto.
La custodia può diventare calda.

Attenzione: Pericolo di morte a causa di scosse elettriche!
Non lavorare mai in presenza di tensione.

508:

Cavo in rame; temperatura di esercizio > 75 °C (temperatura ambiente < 55 °C) e > 90 °C (temperatura ambiente < 75 °C).

60950:

Utilizzare capocorda per cavi flessibili.
Chiudere i vani morsetto non utilizzati.

1. Installazione vedere fig. 1

Il dispositivo è concepito per la connessione diretta a circuiti intermedi da 600 V DC di convertitori di frequenza. Dopo una caduta di rete è possibile alimentare le utenze collegate da 24 V mediante l'energia cinetica del motore.
– Tensione d'ingresso: input DC +/-
– Tensione d'uscita: output DC +/+/-/-/-
– LED verde: DC OK
– Potenziometro: 22,5 V DC ... 29,5 V DC
– Piedino per montaggio univer.: guide di supporto da 35 mm secondo EN 60715 e fissaggio a parete vedere fig. 1

1.1 Cavo di collegamento: vedere fig. 4

2. Ingresso:

Il dispositivo può essere collegato a sistemi monofase a corrente continua.
La connessione della tensione di ingresso avviene mediante collegamenti a vite Input DC +/-. vedere fig. 1

3. Uscita:

La connessione della tensione d'uscita avviene mediante collegamenti a vite output DC +/+ e -/-/-. vedere fig. 1

FRANÇAIS

Alimentation à découpage primaire

Consignes de sécurité et avertissements
Pour une utilisation en toute sécurité de cet appareil, lisez l'intégralité des instructions ! Pour de plus amples informations, consultez la fiche technique correspondante sur le site www.phoenixcontact.net/catalog.
Seul du personnel qualifié doit installer et mettre en service l'appareil. Les prescriptions propres à chaque pays doivent être respectées.
- Procéder au raccordement dans les règles de l'art et garantir la protection contre l'électrocution.
- L'alimentation doit pouvoir être coupée depuis l'extérieur conformément aux dispositions de la norme EN 60950 (par exemple, via la protection d'appareil côté primaire).
- Dimensionner et protéger les câbles correctement.
- Dimensionner et protéger les câbles côté secondaire en fonction du courant de sortie maximal.
- Après installation, recouvrir la zone des bornes pour éviter tout contact fortuit avec des pièces sous tension (par exemple, montage en armoire).

Attention : dommages électriques
Monter en amont un fusible DC approprié pour protéger l'appareil (par exemple, réf. 3061305).
Montage horizontal (borne d'entrée DC à gauche).
Distance minimale pour convection : 5 cm en haut et en bas.
Le boîtier peut s'échauffer.

Attention : danger de mort par choc électrique !
Ne jamais travailler sur un module sous tension.

508:

Câble en cuivre, température de service > 75 °C (température ambiante < 55 °C) et > 90 °C (température ambiante < 75 °C).

60950:

Utiliser des embouts pour câbles flexibles.
Obturer les espaces de raccordement inutilisés.

1. Installation voir Illustr./Fig. 1

L'appareil est conçu pour un raccordement direct aux circuits intermédiaires 600 V DC des convertisseurs de fréquence. En cas de panne secteur, les charges 24 V raccordées peuvent être alimentées par le biais de l'énergie cinétique du moteur.
– Tension d'entrée : entrée DC +/-
– Tension de sortie : sortie DC +/+/-/-/-
– LED verte : DC OK
– Potentiomètre : 22,5 V DC ... 29,5 V DC
– Pied encliquetable universel : Profilé de 35 mm selon EN 60715 et fixation murale voir Illustr./Fig. 1

1.1 Câble de raccordement : voir Illustr./Fig. 4

2. Entrée :

L'appareil peut être raccordé à des systèmes à courant continu monophasés.
Le raccordement à la tension d'entrée s'effectue via les raccordements vissés entrée DC +/-. voir Fig. 1

3. Sortie :

Le raccordement à la tension de sortie s'effectue via les raccordements vissés sortie DC +/+ et -/-/-. voir Fig. 1

ENGLISH

Primary-switched power supply unit

Safety notes and warning instructions
Please read the instructions completely to ensure safe operation of this device! Further information can be obtained from the corresponding data sheet under www.phoenixcontact.net/catalog.
Only qualified specialist personnel may install and start up the device. Regulations specific to the country must be observed.
- Establish connection correctly and ensure protection against electric shock.
- Power supply must be switched off outside the power supply according to 60950 regulations (e.g., by line protection on the primary side).
- Ensure supply lines are the correct size and have suffic. fuse protection.
- Ensure cables on the secondary side are the correct size for the maximum output current and have separate fuse protection.
- Following installation, cover the terminal area to prevent accidental contact with live parts (e.g., installation in a control cabinet).

Note: Electrical damage
Install a suitable DC DC fuse upstream to protect the device (e.g., Order No. 3061305).
Horizontal mounting (DC terminal input left).
Minimum spacing for convection: 5 cm top and bottom.
The housing can become very hot.

Caution: Risk of electric shock
Never carry out work when voltage is present.

508:

Copper cable; operating temperature > 75°C (ambient temperature < 55°C) and > 90°C (ambient temperature < 75°C).

60950:

Use ferrules for flexible cables.
Seal unused clamping spaces.

1. Installation See Fig. 1

The device is designed to be connected directly to 600 V DC intermediate circuits of frequency inverters. After a mains failure, the connected 24 V loads can be supplied via the kinetic energy of the motor.
– Input voltage: DC +/- input
– Output voltage: DC +/+/-/-/- output
– LED green: DC OK
– Potentiometer: 22.5 V DC ... 29.5 V DC
– Universal snap-on foot: 35 mm DIN rails according to EN 60715 and panel mounting See Fig. 1

1.1 Connecting cable: See Fig. 4

2. Input:

The device can be connected to single-phase DC systems. Connection to the input voltage takes place via the DC +/- input screw connectors. see fig. 1

3. Output:

Connection of the output voltage takes place via the DC +/+ and -/-/- output screw connections. see fig. 1

DEUTSCH

Primär getaktete Stromversorgung

Sicherheits- und Warnhinweise
Für den sicheren Betrieb dieses Gerätes, die Anleitung bitte vollständig durchlesen! Weitere Informationen im zugehörigen Datenblatt unter www.phoenixcontact.net/catalog.
Nur qualifiziertes Fachpersonal darf das Gerät installieren und in Betrieb nehmen. Landesspezifische Vorschriften sind einzuhalten.
- Anschluss fachgerecht ausführen und Schutz gegen elektrischen Schlag sicherstellen.
- Stromversorgung muss nach den Bestimmungen der EN 60950 von außerhalb spannungslos zu schalten sein (z. B. durch den primärseitigen Geräteschutz).
- Zuleitungen ausreichend dimensionieren und absichern.
- Sekundärseitige Leitungen dem max. Ausgangsstrom entsprechend dimensionieren und gesondert absichern.
- Nach der Installation den Klemmenbereich abdecken, um unzulässiges Berühren spannungsführender Teile zu vermeiden (z. B. Einbau im Schaltschrank).

Achtung: Elektroschäden
Zum Geräteschutz eine geeignete DC-Schmelzsicherung (z. B. Art.-Nr. 3061305) vorschalten.
Montage waagerecht (Klemme Input DC links).
Mindestabstand für Konvektion: 5 cm oben und unten.
Gehäuse kann heiß werden.

Vorsicht: Lebensgefahr durch Stromschlag!
Niemals bei anliegender Spannung arbeiten.

508:

Kupferkabel; Betriebstemperatur > 75 °C (Umgebungstemperatur < 55 °C) und > 90 °C (Umgebungstemperatur < 75 °C).

60950:

Aderendhülsen für flexible Kabel verwenden.
Ungenutzte Klemmräume schließen.

1. Installation siehe Abb./Fig. 1

Das Gerät ist für den direkten Anschluss an 600 V-DC-Zwischenkreise von Frequenzumrichtern ausgelegt. Nach einem Netzausfall können angeschlossene 24 V-Verbraucher weiterhin über die Bewegungsenergie des Motors versorgt werden.
– Eingangsspannung: Input DC +/-
– Ausgangsspannung: Output DC +/+/-/-/-
– LED grün: DC OK
– Potenziometer: 22,5 V DC ... 29,5 V DC
– Universal-Rastfuß: 35 mm-Tragschienen nach EN 60715 und Wandbefestigung siehe Abb./Fig. 1

1.1 Anschlusskabel: siehe Abb./Fig. 4

2. Eingang:

Das Gerät kann an einphasigen Gleichstromsystemen angeschlossen werden.
Der Anschluss der Eingangsspannung erfolgt über die Schraubverbindungen Input DC +/-. siehe Abb. 1

3. Ausgang:

Der Anschluss der Ausgangsspannung erfolgt über die Schraubverbindungen Output DC +/+ und -/-/-. siehe Abb. 1

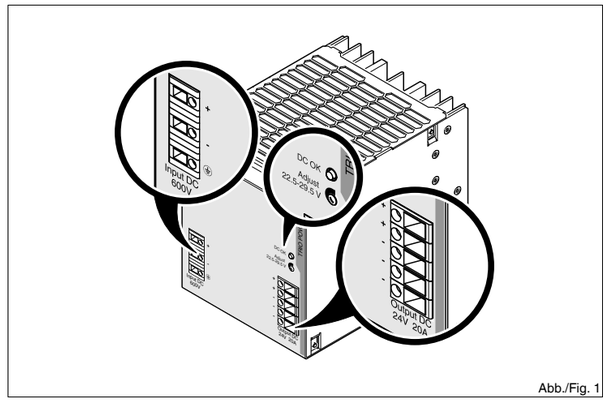

Abb./Fig. 1

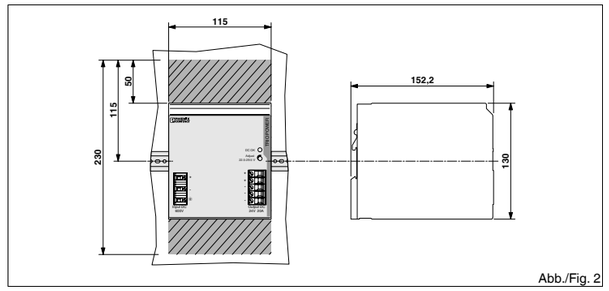

Abb./Fig. 2

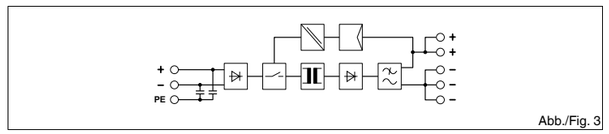

Abb./Fig. 3

	[mm²]	[mm²]	AWG	L [mm]	[Nm]	[lb in]
Input DC +/- ⏚	0,2-2,5	0,2-2,5	24-14	9	0,4-0,5	3,5-4,5
Output DC +/+/-/-	0,5-6	0,5-4	12-10	14	0,5-0,6	4,5-5,5

Abb./Fig. 4

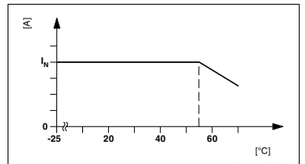

Abb./Fig. 5

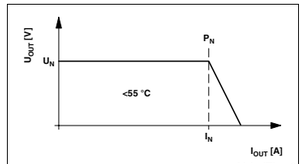

Abb./Fig. 6

Dados técnicos	Dati tecnici	Caractéristiques techniques	Technical data	Technische Daten	
Dados de entrada	**Dati d'ingresso**	**Données d'entrée**	**Input data**	**Eingangsdaten**	
Tensão nominal de entrada	Tensione d'ingresso nominale	Tension d'entrée nominale	Nominal input voltage	Nenneingangsspannung	600 V DC
Faixa de tensão de entrada	Range tensione d'ingresso	Plage de tensions d'entrée	Input voltage range	Eingangsspannungsbereich	450 V DC ... 840 V DC
Consumo de energia (com valores nominais)	Corrente assorbita (valori nominali) tip.	Consommation de courant (pour valeurs nom.) typ.	Current consumption (for nominal values) Typ.	Stromaufnahme (bei Nennwerten) typ.	0,9 A
Corrente de pico de entrada (com 25°C)/I^2t Corrente de	Limitazione corrente all'accensione (a 25°C)/I^2t tip.	Limitation courant démarrage (à 25°C)/I^2t typ.	Inrush current limitation (at 25°C)/I^2t Typ.	Einschaltstrombegrenzung (bei 25°C)/I^2t typ.	< 26 A / 0,8 A^2s
Tempo permissível de falha de rede Corrente de	Tempo di copertura guasto sulla rete tip.	Protection contre les microcoupures typ.	Mains buffering Typ.	Netzausfallüberbrückung typ.	13 ms
Fusível de pré-proteção CC admissível	Prefusibile DC ammesso	Protection DC en amont admissible	Permissible DC fuse	Zulässige DC-Vorsicherung	4 A / 6 A (1000 V DC)
Dados de saída	**Dati uscita**	**Données de sortie**	**Output data**	**Ausgangsdaten**	
Tensão nominal de saída U_N	Tensione nominale in uscita U_N	Tension de sortie nominale U_N	Nominal output voltage U_N	Nennausgangsspannung U_N	24 V DC
Faixa de ajuste	Ambito di regolazione	Plage de réglage	Setting range	Einstellbereich	22,5 V DC ... 29,5 V DC (U_{IN} > 475 V DC) 22,5 V DC ... 28 V DC (U_{IN} ≤ 475 V DC)
Corrente de saída	Corrente d'uscita	Courant de sortie	Output current	Ausgangsstrom	20 A
Derating	Derating	Derating	Derating	Derating	55 °C ... 70 °C (2,5 %/K)
Máx. dissipação de energia (sem / com carga nominal)	Potenza dissipata max. (a vuoto / carico nominale)	Puissance dissipée max. (à vide/charge nominale)	Max. power dissipation (idling/nominal load)	Max. Verlustleistung (Leerlauf / Nennlast)	3,8 W / 45 W
Eficiência (com 230 V CA e valores nominais)	Efficienza (con 230 V AC e valori nominali)	Rendement (pour 230 V AC et valeurs nominales)	Efficiency (for 230 V AC and nominal values)	Wirkungsgrad (bei 230 V AC und Nennwerten)	> 91 %
proteção contra surtos internos	Protezione da sovratensioni interne	Protection contre les surtensions internes	Protection against internal surge voltages	Schutz gegen interne Überspannungen	35 V DC
Dados Gerais	**Dati generali**	**Caractéristiques générales**	**General data**	**Allgemeine Daten**	
Tensão de isolamento	Tensione di isolamento	tension d'isolement	Insulation voltage	Isolationsspannung	2 kV AC / 2 kV AC
Grau de proteção / Classe de proteção	Grado di protezione / Classe di protezione	Indice de protection / Classe de protection	Degree of protection / Protection class	Schutzart / Schutzklasse	IP20 / I
Temperatura ambiente (operação)	Temperatura di utilizzo (Funzionamento)	Température ambiante (Fonctionnement)	Ambient temperature (operation)	Umgebungstemperatur (Betrieb)	-25 °C ... 70 °C
Temperatura ambiente (armazenamento/transporte)	Temperatura ambiente (stoccaggio/trasporto)	Température ambiante (stockage/transport)	Ambient temperature (storage/transport)	Umgebungstemperatur (Lagerung/Transport)	-40 °C ... 85 °C
Umidade com 25 °C, sem condensação	Umidità a 25 °C, nessuna condensa	Humidité à 25 °C, sans condensation	Humidity at 25°C, no condensation	Feuchtigkeit bei 25 °C, keine Betauung	≤ 95 %
Peso	Peso	Poids	Weight	Gewicht	2 kg

© PHOENIX CONTACT 2010

PHOENIX CONTACT GmbH & Co. KG
Flachsmarktstraße 8, 32825 Blomberg, Germany
Fax +49-(0)5235-341200, Phone +49-(0)5235-300
www.phoenixcontact.com
MNR 9051737 - 00 2010-12-13

ES Instrucciones de montaje para el instalador eléctrico
TR Elektrik personeli için montaj talimatı
RU Инструкция по установке для электромонтера
ZH 电气人员安装须知

TRIO-PS/600DC/24DC/20 **2866530**

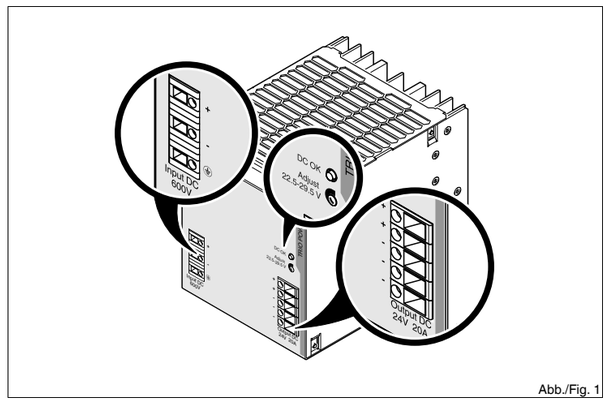

Abb./Fig. 1

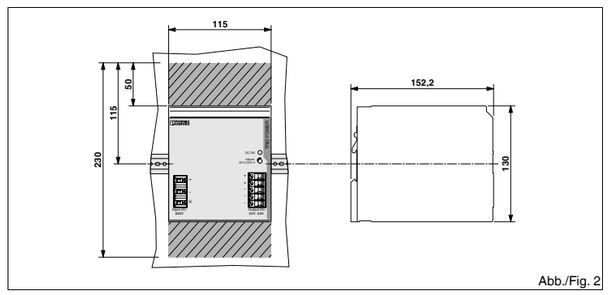

Abb./Fig. 2

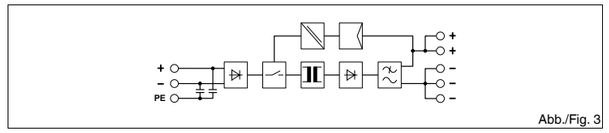

Abb./Fig. 3

	[mm²]	[mm²]	AWG	L [mm]	[Nm]	[lb in]
Input DC +/- ⏚	0,2-2,5	0,2-2,5	24-14	9	0,4-0,5	3,5-4,5
Output DC +/+/-/-	0,5-6	0,5-4	12-10	14	0,5-0,6	4,5-5,5

Abb./Fig. 4

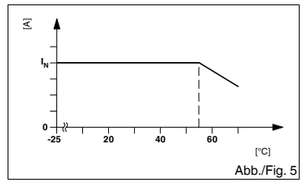

Abb./Fig. 5

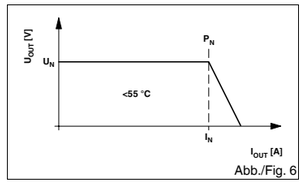

Abb./Fig. 6

中文

初级开关电源

安全警告和说明
请仔细阅读说明书以确保对该设备进行安全操作！ 可在 www.phoenixcontact.net/catalog 中查看相关的数据表以获得更多信息。
仅具备从业资质的专业人员才可以对设备进行安装和调试。必须遵守相关国家的法规。
- 正确建立连接，确保对电气冲击的保护。
- 在电源外部断电时必须符合规定 60950 （如，主控端使用保险丝进行保护）。
- 确保电源线尺寸正确，并配有有效的熔断器保护。
- 确保输出侧电缆是满足最大输出电流的正确尺寸，并且有单独的熔断器保护。
- 安装完成后，覆盖端子区域以避免与带电部分产生意外接触 （如，控制柜内的安装）。

注意：电气危险
安装一个合适的 DC DC 上级熔断器以保护设备 （如，订货号 3061305）。
水平安装 （DC 模块输入左侧）。
最小对流间隙：顶部与底部均为 5 cm。
壳体温度可能变得极高。

注意：有电击危险
带电时请勿操作。

508:
铜导线；工作温度 >75°C （ 环境温度 <55°C), >90°C(环境温度 <75°C)

60950:
柔性电缆使用冷压头。
封闭未使用的接线区域。

1. 安装见图 1
该设备可直接连接到变频器的 600 V DC 中间电路上。电源故障后，可通过电机的动能提供所连接的 24 V 负载。
– 输入电压：DC +/- 输入
– 输出电压：DC +/+/-/-/- 输出
– 绿色 LED：DC OK
– 电位计：22.5 V DC ... 29.5 V DC
– 通用卡接支脚：符合 EN 60715 的 35 mm DIN 导轨，面板安装见图 1

1.1 连接电缆：见图 4

2. 输入：
该设备可连接到 DC 系统中。
通过 DC +/+ 输入螺钉连接器对输入电压进行连接。见图 1

3. 输出：
通过 DC +/+ 和 -/-/- 输出螺钉接线和 - 对输出电压进行连接。见图 1

РУССКИЙ

Первичный импульсный ИП

Указания по технике безопасности
Чтобы обеспечить безопасную работу устройства, прочтите данное руководство полностью! Дополнительная информация приведена в соответствующем техническом описании по адресу www.phoenixcontact.net/catalog.
Устройство должен монтировать и вводить в эксплуатацию только квалифицированный специалист. Необходимо соблюдать соответствующие национальные предписания.
- Выполните квалифицированное подключение к сети и обеспечьте защиту от поражения электрическим током.
- Согласно требованиям стандарта EN 60950 устройство должно обесточиваться при помощи внешнего выключателя (например, при помощи автоматического выключателя в устройстве защиты).
- Подберите соответствующие питающие кабели и предохраните их.
- Подберите соответствующие кабели вторичной цепи с учетом макс. выходного тока и предохраните их отдельно.
- После выполнения электромонтажа закройте клеммы, чтобы не допустить соприкосновения с токоведущими деталями (например, установка в электрошкафу).

Внимание! Повреждение электрическим током
Для защиты устройства установите подходящий плавкий предохранитель пост. тока (например, арт. № 061305).
Горизонтальная установка (клемма входного DC – слева).
Минимум для предотвращения конвекции: 5 см сверху и снизу.
Корпус может нагреться

Осторожно! Опасность поражения электрическим током!
Ни в коем случае не работайте при подключенном напряжении.

508:

Медный кабель; рабочая температура > 75 °C (температура окружающей среды < 55 °C) и > 90 °C (температура окружающей среды < 75 °C).

60950:

Используйте наконечники для гибких кабелей.
Закройте неиспользуемые клеммные отсеки.

1. Монтаж см. рис. 1
Устройство предназначено для прямого подключения к промежуточным контурам 600 В пост. тока в преобразователях частоты. При обрыве питания в сети подключенные потребители 24 В могут по-прежнему снабжаться благодаря кинетической энергии двигателя.
– Входное напряжение: Вход DC +/-
– Выходное напряжение: Выход пост. тока +/+/-/-/-
– Зеленый светодиод: DC OK
– Потенциометр: 22,5 В DC ... 29,5 В DC
– Универсальное основание: 35-мм монтажные рейки согласно EN 60715 и настенное крепление см. рис. 1

1.1 Соединительный кабель: см. рис. 4

2. Вход:
Устройство может быть подключено к однофазным системам постоянного тока.
Подключение входного напряжения осуществляется посредством резьбовых соединений "вход пост. тока +/-". см. рис. 1

3. Выход:
Подключение выходного напряжения осуществляется посредством резьбовых соединений "выход пост. тока +/+ и -/-/-". см. рис. 1

TÜRKÇE

Primer anahtarlamalı güç kaynağı

Güvenlik ve uyarı talimatları
Cihazın güvenli çalışması için lütfen talimatların tümünü okuyun! Ek bilgi için lütfen www.phoenixcontact.com.tr/catalog adresindeki ilgili data sheet'e bakın.
Sadece nitelikli personel cihazı monte edip çalıştırabilir. Ülkeye özel yönetmelikler dikkate alınmalıdır.
- Bağlantıyı düzgün şekilde gerçekleştirin ve elektrik çarpmalarına karşı koruma sağlayın.
- Cihaz 60950 yönetmeliğine uygun olarak güç kaynağının dışında kapatılmalıdır (primer taraftaki hat koruması yoluyla).
- Besleme kablolarının doğru ölçüde ve yeterli sigorta korumasına sahip olmasını sağlar.
- Maksimum çıkış akımı için sekonder taraftaki kabloların doğru ölçüde ve ayrı sigorta korumasına sahip olmasını sağlar.
- Montajdan sonra canlı parçalarla teması önlemek için klemens bölgesini kapatın (örneğin kontrol panosuna montaj yapılırken).

Not: Elektriksel hasar
Cihazı korumak için yukarıya uygun bir DC sigorta koyun (ör: Sipariş No: 3061305).
Yatay montaj (DC terminal girişi solda).
Isı yayılımı için minimum boşluk: Üstten ve alttan 5 cm.
Gövde sıcaklığı çok yükselebilir.

Uyarı: Elektrik çarpma riski
Hiçbir zaman gerilim altında çalışma yapmayın.

508:

Bakır kablo; çalışma sıcaklığı > 75°C (ortam sıcaklığı < 55°C) ve > 90°C (ortam sıcaklığı < 75°C).

60950:

Çok telli kablolarda yüksük kullanın.
Kullanılmayan bağlantı alanlarını mühürler.

1. Montaj Bkz şek. 1:
Cihaz frekans invertörlerinin 600 V DC orta devrelerine direkt bağlanabilir. Şebeke kesintisinden sonra bağlı 24 V yükler motorun kinetik enerjisiyle beslenebilir.
– Giriş gerilimi: DC +/- giriş
– Çıkış gerilimi: DC +/+/-/-/- çıkış
– Yeşil LED: DC OK
– Potansiyometre: 22.5 V DC ... 29.5 V DC
– Üniversal geçmeli ayak: EN 60715'e göre 35 mm DIN rayı ve panel montaj Bkz şek. 1:

1.1 Bağlantı kablosu: Bkz şek. 4:

2. Giriş:
Cihaz tek fazlı DC sistemlere bağlanabilir.
Giriş geriliminin bağlantısı DC +/- vidalarıyla yapılır. bkz şek. 1

3. Çıkış:
Çıkış geriliminin bağlantısı DC +/+ ve -/-/- vidalarıyla yapılır. bkz şek. 1

ESPAÑOL

Fuentes de alimentación conmutadas de primario

Indicaciones de seguridad y advertencias
Para el funcionamiento seguro de este equipo, leer todas las instrucciones. Encontrará más información en la correspondiente hoja de características en www.phoenixcontact.net/catalog.
El aparato sólo lo puede instalar y poner en funcionamiento personal cualificado. Respetar las prescripciones específicas del país.
- Realizar una conexión profesional y asegurar la protección contra descargas eléctricas.
- De acuerdo con las especificaciones de EN 60950, se debe desconectar la fuente de alimentación desde fuera (p. ej., por la protección del equipo del primario).
- Dimensionar y proteger suficientemente los cables de alimentación
- Dimensionar correspondientemente y proteger por separado los cables del secundario de la corriente de salida.
- Después de la instalación, cubrir la zona de los bornes para evitar un contacto involuntario de las piezas conductoras de tensión (p. ej. montaje en el armario de distribución).

Atención: Daños eléctricos
Para protección de aparatos preconectar un fusible adecuado CC (p. ej., código 3061305).
Montaje horizontal (borne Input CC izquierda).
Distancia mínima para convección: 5 cm arriba y abajo.
La carcasa puede calentarse.

Atención: ¡Peligro de muerte por electrocución!
No trabajar nunca estando la tensión aplicada!

508:

Cable de cobre; temperatura de servicio > 75 °C (temperatura ambiente < 55 °C) y > 90 °C (temperatura ambiente < 75 °C).

60950:

Utilizar punteras para cable flexible.
Cerrar recept. de conexión que no se han utilizado.

1. Instalación véase fig. 1
El equipo está concebido para la conexión directa en circuitos intermedios de 600 V CC de convertidores de frecuencia. Después de un fallo en la red se pueden alimentar con consumidores de 24 V conectados, además de la energía de movimiento del motor.
– Tensión de entrada: Input CC +/-
– Tensión de salida: Output CC +/+/-/-/-
– LED verde: CC OK
– Potenciómetro: 22,5 V DC ... 29,5 V DC
– Pie de encaje universal: Carril portante 35 mm conforme a EN 60715 y fijación de pared véase fig. 1

1.1 Cable de conexión: véase fig. 4

2. Entrada:
El equipo puede conectarse a sistemas monofásicos de corriente continua.
La conexión de la tensión de entrada se efectúa a través de las conexiones por tornillo Input CC +/-. véase Fig.1

3. Salida:
La conexión de la tensión de salida se efectúa mediante las conexiones de tornillo Output CC +/+ y -/-/-. véase Fig.1

技术数据

输入数据	
额定输入电压	
输入电压范围	
电流损耗 （用于额定值）	典型值
冲击电流限制 （25°C 时） /I²t	典型值
电源缓冲	典型值
允许的 DC 熔断器	
输出数据	
额定输出电压 U_N 时	
设置范围	
输出电流	
降低额定值	
最大功率损耗 （空载 / 额定负载下）	
效率 (230V AC 和额定值)	
内部过电压的保护	
般参数	
绝缘电压	
防护等级 / 保护等级	
环境温度 （运行）	
环境温度 （存放 / 运输）	
25°C 时的湿度，无冷凝	
重量	

Технические характеристики

Входные данные	
Номинальное напряжение на входе	
Диапазон входных напряжений	
Потребляемый ток (при номин. параметрах)	тип.
Ограничение пускового тока (при 25°C)/I²t	тип.
Компенсация провалов напряжения сети	тип.
Допустимый входной предохранитель	
Выходные данные	
Номинальное напряжение на выходе U_N	
Диапазон настройки	
Выходной ток	
Изменения (ухудшение) характеристик	
Макс. мощность потерь (холостой ход/ном. нагрузка)	
КПД (при 230 В перемен. тока и номинальных значениях)	
Защита от внутреннего перенапряжения	
Общие характеристики	
Напряжения развязки	
Степень защиты / Степень защиты	
Температура окружающей среды (рабочий режим)	
Температура окружающей среды (хранение / транспортировка)	
Влажность при 25 °C, без образования конденсата	
Масса	

Teknik veriler

Giriş verisi	
Nominal giriş gerilimi	
Giriş gerilim aralığı	
Akım tüketimi (nominal yükler için)	Tipik
Ani akım sınırlaması (25°C'de)/I²t	Tipik
Şebeke tamponlaması	Tipik
İzin verilen DC sigorta	
Çıkış verisi	
Nominal çıkış gerilimi U_N	
Ayar aralığı	
Çıkış akımı	
Zayıflama	
Maks. güç kaybı (boşta/nominal yük)	
Verimlilik (230 V AC ve nominal değerler için)	
Dahili aşırı gerilimlere karşı koruma	
Genel veriler	
İzolasyon gerilimi	
Koruma sınıfı / Koruma sınıfı	
Ortam sıcaklığı (çalışma)	
Ortam sıcaklığı (stok/nakliye)	
25°C'deki nem, yoğuşma yok	
Ağırlık	

Datos técnicos

Datos de entrada		
Tensión nominal de entrada		600 V DC
Margen de tensión de entrada		450 V DC ... 840 V DC
Absorción de corriente (p. valores nominales)	Típ.	0,9 A
Limitación de corriente de conexión (a 25°C)/I²t	Típ.	< 26 A / 0,8 A²s
Puenteo en fallo de red	Típ.	13 ms
Fusible previo CC admitido		4 A / 6 A (1000 V CC)
Datos de salida		
Tensión nominal de salida U_N		24 V DC
Margen de ajuste		22,5 V DC ... 29,5 V DC (U_{IN} > 475 V CC) 22,5 V DC ... 28 V DC (U_{IN} ≤ 475 V DC)
Corriente de salida		20 A
Derating		55 °C ... 70 °C (2,5 %/K)
Disipación máx. (circuito abierto / carga nominal)		3,8 W / 45 W
Rendimiento (para 230 V CA y valores nominales)		> 91 %
Protección contra sobretensiones internas		35 V DC
Datos generales		
Tensión de aislamiento		2 kV AC / 2 kV AC
Grado de protección / Clase de protección		IP20 / I
Temperatura ambiente (servicio)		-25 °C ... 70 °C
Temperatura ambiente (almacenamiento/transporte)		-40 °C ... 85 °C
Humedad a 25 °C, sin condensación		≤ 95 %
Peso		2 kg

© PHOENIX CONTACT 2010